ワールドマニホールド

WORLD MANIFOLD

特　　長

- バルブを上面に設置したことにより、流量センサーの表示を確認しながら操作が可能。ユーザビリティに優れた流量計集合配管。
- フリーポートマニホールド との組合せにより、更なる省スペース設計が可能。
- 1～10連結まで組合せ対応可能。

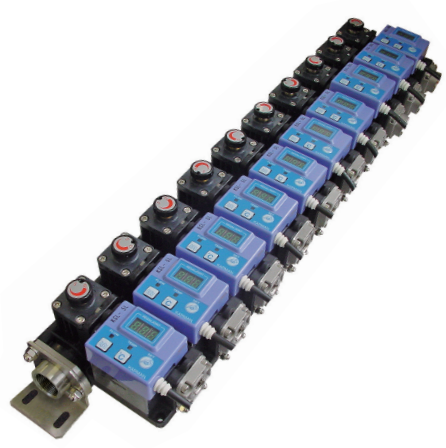

仕　　様

使用流体	工業用水・水
最高使用圧力※	1.0MPa
流体温度※	0～60℃（無凍結時）
接続口径 (母管)	Rc 3／4
接続口径 (枝管)	Rc 3／8、Rc 1／2
接液部材質	ナイロン／PPS／BsBM or SUS
Oリング材質	フッ素ゴム
連　　数	1 連～10連

※内部構造部品により、圧力、温度仕様は異なります。

寸　法　図

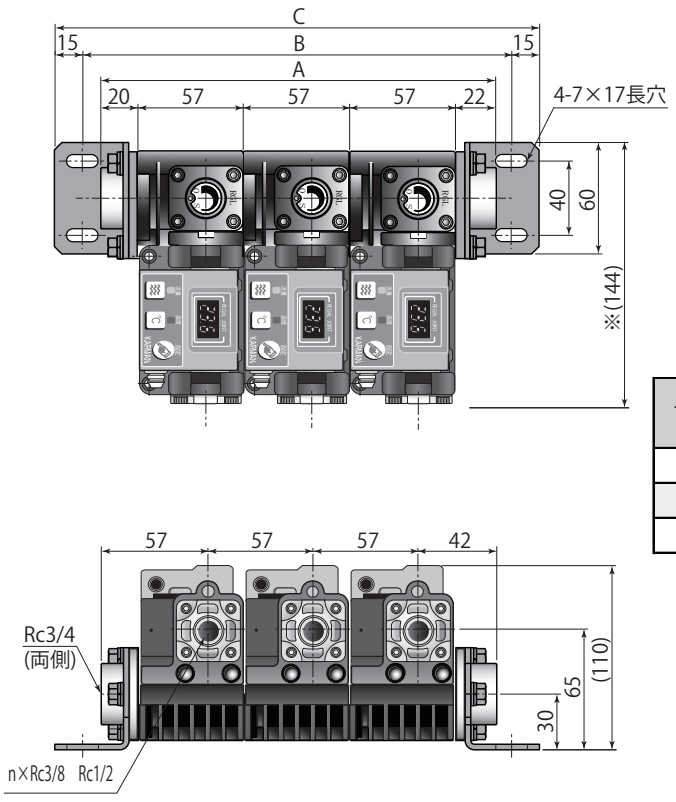

(単位：mm)

寸法	n（連数）									
	1	2	3	4	5	6	7	8	9	10
A	99	156	213	270	327	384	441	498	555	612
B	117	174	231	288	345	402	459	516	573	630
C	147	204	261	318	375	432	489	546	603	660

※の寸法値はアダプタの種類によって異なります

アダプター

A 各種アダプタ

	マニフォールド 樹脂アダプタ	樹脂アダプタバルブ
		
材質	樹脂(PPS)	樹脂(PPS) 弁体のみ SUS304
特徴	バルブ無し。 流路を3方向に分岐する。 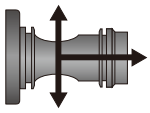	バルブ有。バルブの開閉により2方向・3方向の流路変更ができ、流量調整もできる。 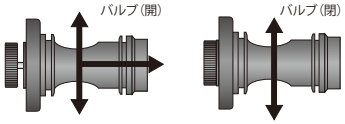

B 流量計／バルブ／プラグ

	流量計 FSシリーズ	スルーパイプ	ストッププラグ	ボールバルブ
				
	KSL-5/50L・LN FS－SC FS－AR FS－N			
材質		SUS304 BsBM(Niメッキ)	SUS304 BsBM(Niメッキ)	SUS304
特徴		ストレートに流体を通し、センサーのダミーとして使用できる。	流路に流体を流さない。	流路の開閉ができ、流体調整ができる。

	逆流防止弁トマル型	電磁弁	RSV 電磁弁	エアシリンダバルブ
				
材質	SUS304 フッ素ゴム	SUS304 フッ素ゴム	PPS・POM・SUS304 NBR	PPS フッ素ゴム
特徴	ボディが一体型で、流量抵抗の少ない逆止弁。	パイロット式差圧0の電磁弁。 NC(通電時開系),NO(通電時閉系)。	ラッチング式 省電力型電磁弁。	エアにより流体制御ができる。

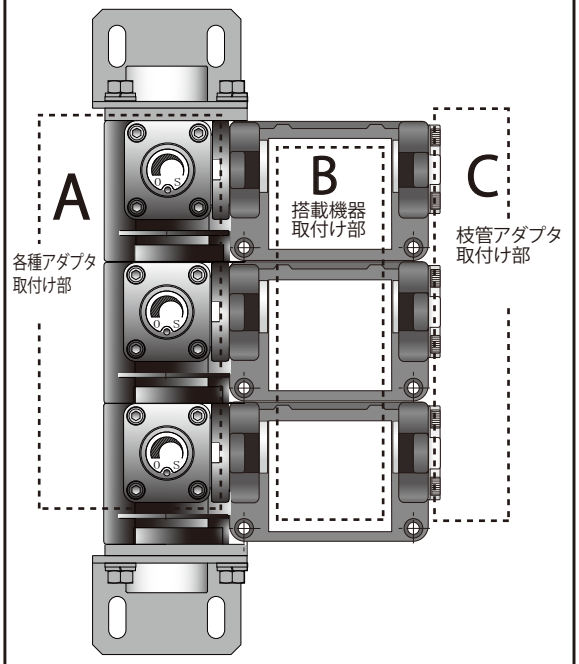

※ 装置に高周波の迷走電流が考慮される場合は、必ずアースプレートを設けて下さい。

C 枝管アダプタ

		
材質	BsBM(Niメッキ)	SUS304
サイズ	Rc3/8	Rc3/8
		
材質	BsBM(Niメッキ)	SUS304
サイズ	Rc1/2	Rc1/2

流路パターン(例)

※流量計搭載時は枝管から母管側へ流れるようにしてください。
電磁弁・RSV・エアシリンダバルブ搭載時は母管から枝管へ流れるように設計してください。

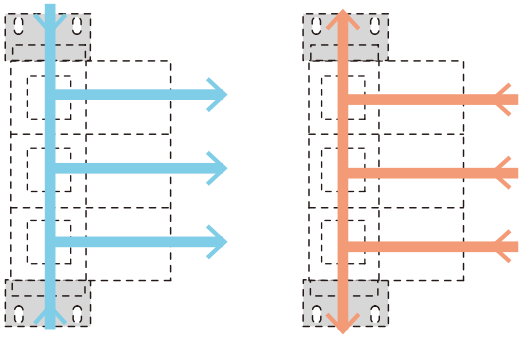

1. 標準給水パターン　2 .標準排水パターン

ワールド マニホールド　仕様選定書 ①,②をご記入下さい

株式会社リガルジョイント
TEL ：042-756-7411
FAX ：042-752-2004

①太枠内をご記入下さい

ご依頼日	年　月　日
貴 社 名	
貴社ご担当者	
連 絡 先	
使用流体	
数　量	台
希望する総流量	L/min
供給圧力	MPa
仕様に関する特記事項はこちらへ (ケーブル長変更など)	
担　当	
注文番号	弊社記入欄
管理番号	

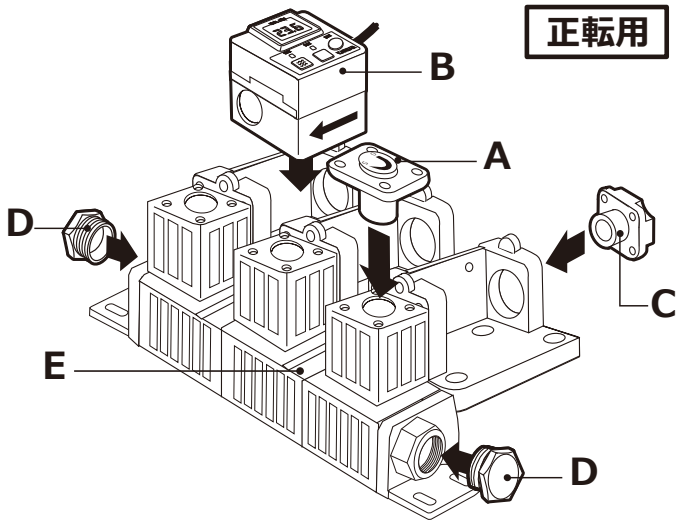

MANIFOLD

②A～D のパーツと流量計の仕様を各項目から選び、記入例を参考に、ご記入下さい

記入例

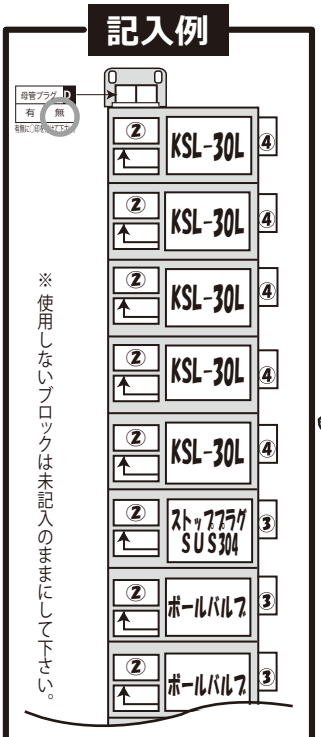

	KSL-L・LN	FS-SC	FS-AR	FS-N
出力	0～10V 4～20mA パルス出力	0～10V 4～20mA	0～10V 1～5V 4～20mA パルス出力	パルス出力
電源	DC 24V±10% DC 12V±5%	DC 24V±10% DC 12V±5%	DC 24V±10% DC 12V±5%	DC 24V±10% DC 12V±5%
アラーム	流量 A B / 温度 A B	流量 A・B / 温度 A・B		

↑オプション

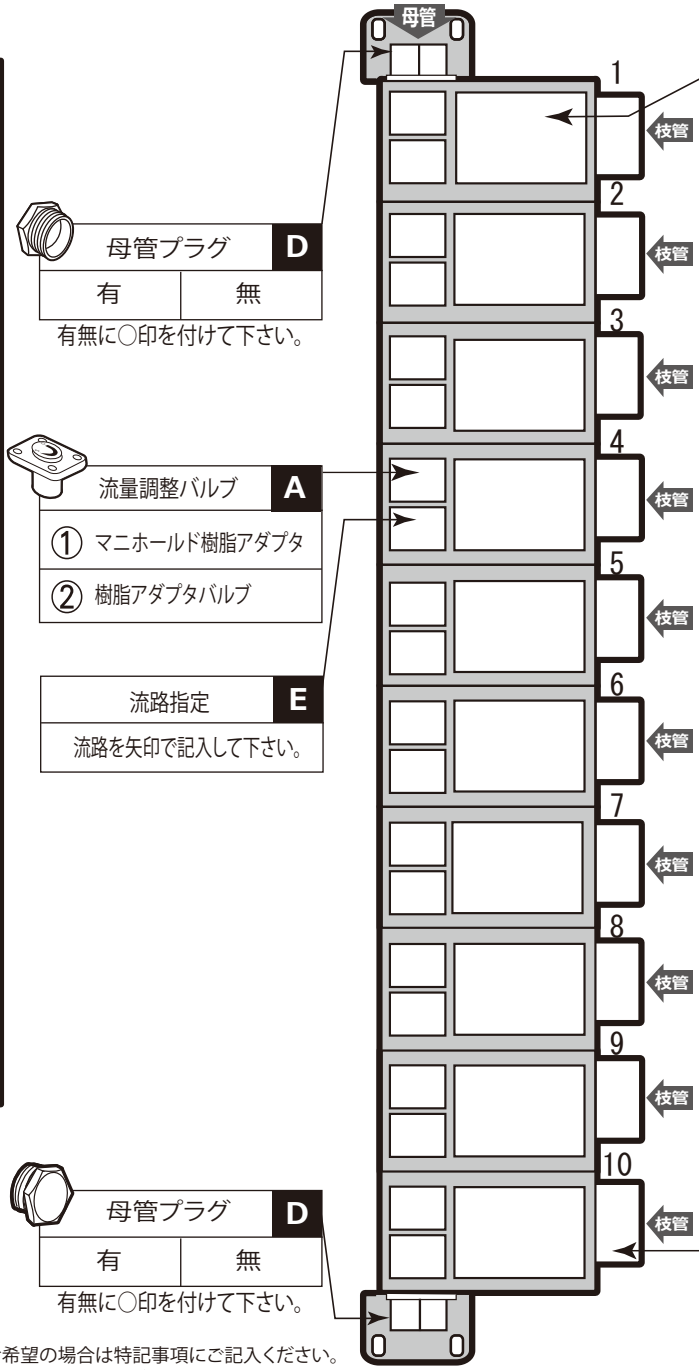

母管プラグ D

有	無

有無に○印を付けて下さい。

流量調整バルブ A

① マニホールド樹脂アダプタ
② 樹脂アダプタバルブ

流路指定 E

流路を矢印で記入して下さい。

母管プラグ D

有	無

有無に○印を付けて下さい。

B 搭載機器

枝管から母管へ流す場合のみ	※1 流量計	FS-3SC FS-10SC FS-30SC アラーム出力が温度(オプション)ありの場合: FS-3SC-T FS-10SC-T FS-30SC-T
		FS-3AR FS-10AR FS-30AR
		FS-3N FS-10N FS-30N
		KSL-5L KSL-10L KSL-30L KSL-5LN KSL-10LN KSL-30LN
両方向可		スルーパイプ SUS304
		スルーパイプ BsBM (Niメッキ)
		ストッププラグ SUS304
		ストッププラグ BsBM (Niメッキ)
		ボールバルブ
		逆流防止弁
母管から枝管へ流す場合のみ		電磁弁 NC (通電時開)
		電磁弁 NO (通電時開)
		RSV NC (通電時開)
		RSV NO (通電時開)
		エアシリンダバルブ

※1　センサーを組み付けの場合、下記の表より仕様を選択し、○を付けて下さい。
(Oリングはフッ素ゴムとなります。)

	KSL-L・LN	FS-SC	FS-AR	FS-N
出力	0～10V 4～20mA パルス出力	0～10V 4～20mA	0～10V 1～5V 4～20mA パルス出力	パルス出力
電源	DC 24V±10% DC 12V±5%	DC 24V±10% DC 12V±5%	DC 24V±10% DC 12V±5%	DC 24V±10% DC 12V±5%
アラーム	流量 A・B / 温度 A・B	流量 A・B / 温度 A・B		

↑オプション

C 枝管アダプタ

① BsBM(Ni メッキ)	Rc3/8
② SUS	Rc3/8
③ BsBM(Ni メッキ)	Rc1/2
④ SUS	Rc1/2

※ 搭載製品がKSL-LNで、COM仕様をご希望の場合は特記事項にご記入ください。
※ 性能改善のため、形状、仕様を予告なく変更する場合がありますのでご了承ください。
※ 納期等、価格、仕様など不明点がございましたら営業までお気軽にお問い合わせください。

ワールド マニホールド　仕様選定書 ①,②をご記入下さい

株式会社リガルジョイント
TEL ：042-756-7411
FAX ：042-752-2004

MANIFOLD

①太枠内をご記入下さい

ご依頼日	年　月　日
貴 社 名	
貴社ご担当者	
連 絡 先	
使用流体	
数　量	台
希望する総流量	L/min
供給圧力	MPa
仕様に関する特記事項はこちらへ (ケーブル長変更など)	
担　当	
注文番号	弊社記入欄
管理番号	

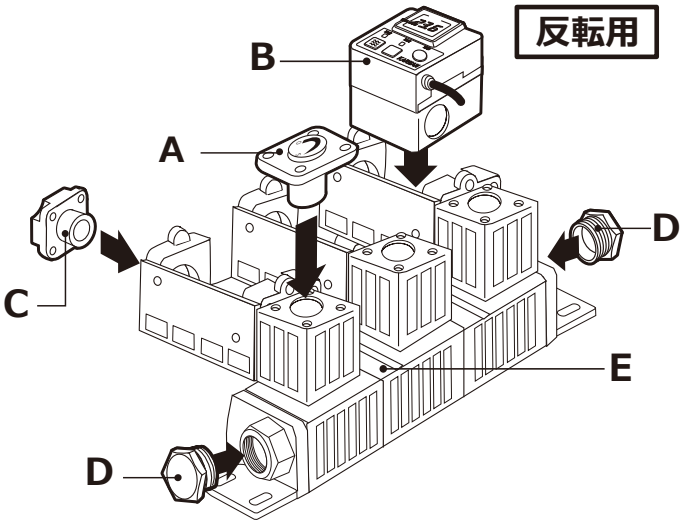

②A～D のパーツと流量計の仕様を各項目から選び、記入例を参考に、ご記入下さい



B 搭載機器

FS-3SC　FS-10SC　FS-30SC アラーム出力が温度(オプション)ありの場合: FS-3SC-T　FS-10SC-T　FS-30SC-T	※1 流量計	枝管から母管へ流す場合のみ
FS-3AR　FS-10AR　FS-30AR		
FS-3N　FS-10N　FS-30N		
KSL-5L　KSL-10L　KSL-30L KSL-5LN　KSL-10LN　KSL-30LN		
スルーパイプ SUS304		両方向可
スルーパイプ BsBM (Niメッキ)		
ストッププラグ SUS304		
ストッププラグ BsBM (Niメッキ)		
ボールバルブ		
逆流防止弁		
電磁弁　NC (通電時開)		母管から枝管へ流す場合のみ
電磁弁　NO (通電時閉)		
RSV　NC (通電時開)		
RSV　NO (通電時閉)		
エアシリンダバルブ		

※1　センサーを組み付けの場合、下記の表より仕様を選択し、○を付けて下さい。
(Oリングはフッ素ゴムとなります。)

	KSL-L・LN	FS-SC	FS-AR	FS-N
出力	0～10V 4～20mA パルス出力	0～10V 4～20mA	0～10V 1～5V 4～20mA パルス出力	パルス出力
電源	DC 24V±10% DC 12V±5%	DC 24V±10% DC 12V±5%	DC 24V±10% DC 12V±5%	DC 24V±10% DC 12V±5%
アラーム 流量	A・B	流量 A・B		
アラーム 温度	A・B	温度 A・B		

↑ オプション



C 枝管アダプタ

① BsBM (Ni メッキ)	Rc3/8
② SUS	Rc3/8
③ BsBM (Ni メッキ)	Rc1/2
④ SUS	Rc1/2

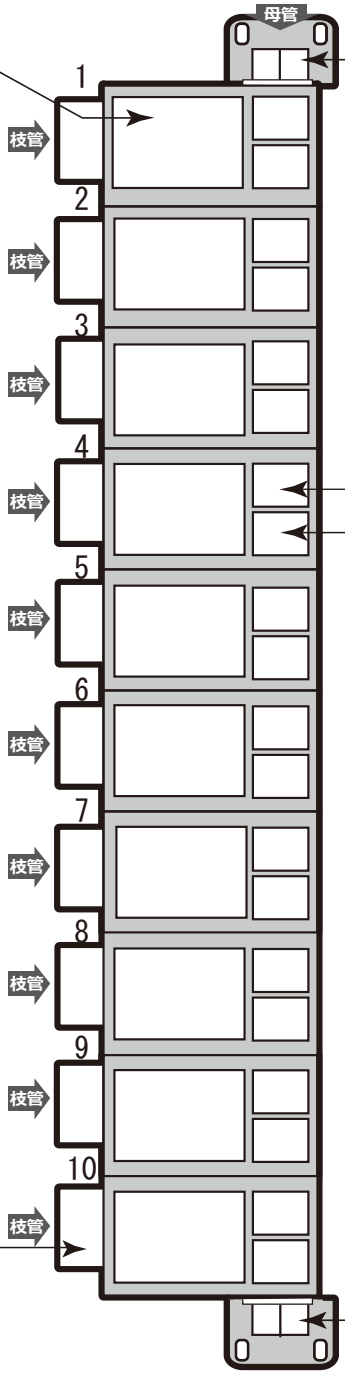

D 母管プラグ

有	無

有無に○印を付けて下さい。

A 流量調整バルブ

① マニホールド樹脂アダプタ
② 樹脂アダプタバルブ

E 流路指定

流路を矢印で記入して下さい。

D 母管プラグ

有	無

有無に○印を付けて下さい。

記入例

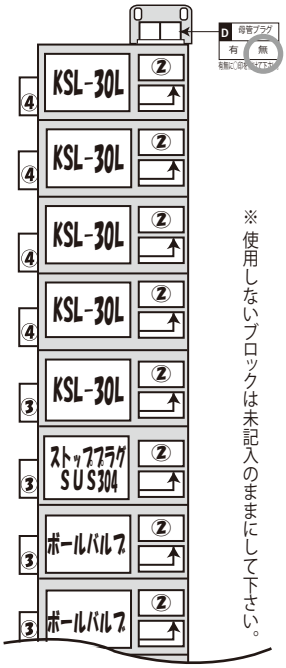

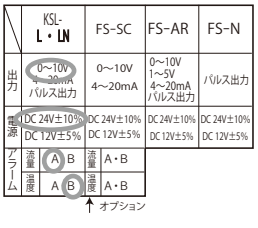

※ 搭載製品がKSL-LNで、COM仕様をご希望の場合は特記事項にご記入ください。
※ 性能改善のため、形状、仕様を予告なく変更する場合がありますのでご了承ください。　※ 納期等、価格、仕様など不明点がございましたら営業までお気軽にお問い合わせください。 CAT-No.M180824

World Manifold

WORLD MANIFOLD

Features

- By installing the valves on the top surface, operators can adjust the flow while checking the flow sensor display.
- A combination with the Free Port Manifold enables further space-saving design.
- Available in configurations from 1 to 10 units connected.

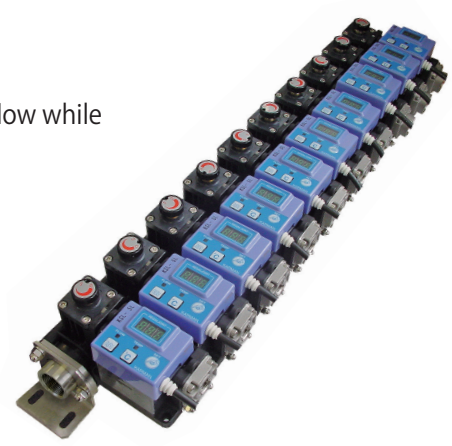

Specifications

Applicable Fluid	Industrial Water / Water
Maximum Operating Pressure※	1.0MPa
Fluid Temperature※	0 to 60° C (Non-freezing)
Connection Port Size (Main Pipe)	Rc 3／4
Connection Port Size (Branch Pipe)	Rc 3／8、Rc 1／2
Wetted Material	Nylon / PPS / BsBM or SUS
O-ring Material	Fluororubber (FKM)
Number of Connections	1 to 10 units

※The pressure and temperature specifications vary depending on the internal structural components.

Dimensional Drawing

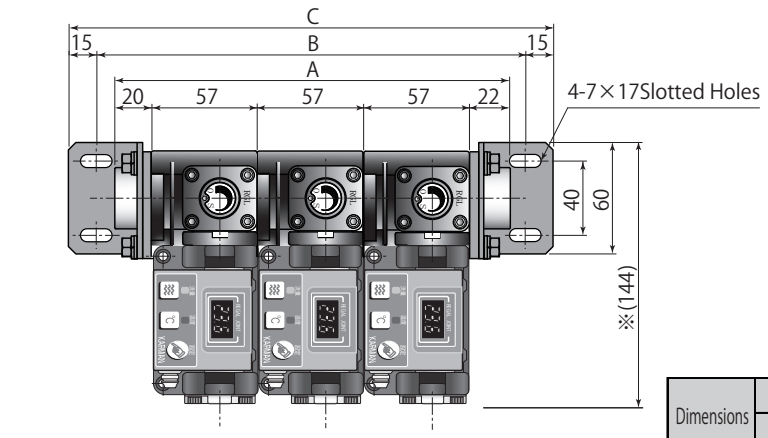

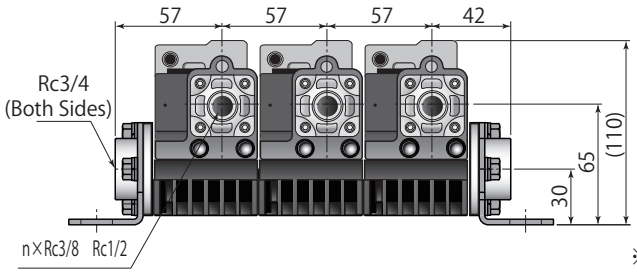

(Unit：mm)

Dimensions	Number of Connections									
	1	2	3	4	5	6	7	8	9	10
A	99	156	213	270	327	384	441	498	555	612
B	117	174	231	288	345	402	459	516	573	630
C	147	204	261	318	375	432	489	546	603	660

※Dimensions marked with ※ vary depending on the adapter type.

Adapters

A Adapters



Manifold Resin Adapter



Resin Adapter Valve

	Manifold Resin Adapter	Resin Adapter Valve
Material	Resin (PPS)	Resin (PPS) Valve Body Only: SUS304
Features	Without valve. Divides the flow path into three directions.	Equipped with valves. The flow path can be switched between two-way and three-way configurations by valve operation, and the flow rate can be adjusted as well.

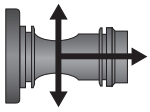

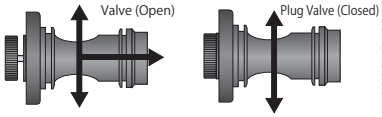

B Flow Meter／Valve／Plug



FS Series Flow Meter

KSL-5/50L・LN
FS－SC
FS－AR
FS－N



Through Pipe

Material: SUS304 BsBM(Ni-plated)

Features: Allows straight-through fluid flow and can be used as a sensor dummy.



Stop Plug

Material: SUS304 BsBM(Ni-plated)

Features: No fluid flows through the flow path.

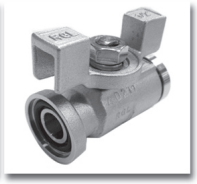

Ball Valve

Material: SUS304

Features: The flow path can be opened and closed, allowing fluid flow adjustment.

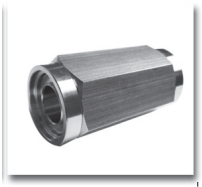

Check Valve (Tomaru Type)

Material: SUS304 FKM

Features: A one-piece body check valve with low flow resistance.



Solenoid Valve

Material: SUS304 FKM

Features: Zero differential pressure pilot-operated solenoid valve. Available in NC (Normally Closed) and NO (Normally Open) configurations.



RSV Solenoid Valve

Material: PPS・POM・SUS304 NBR

Features: Latching-type, low-power solenoid valve.



Air Cylinder Valve

Material: PPS FKM

Features: Fluid control is possible by air pressure.

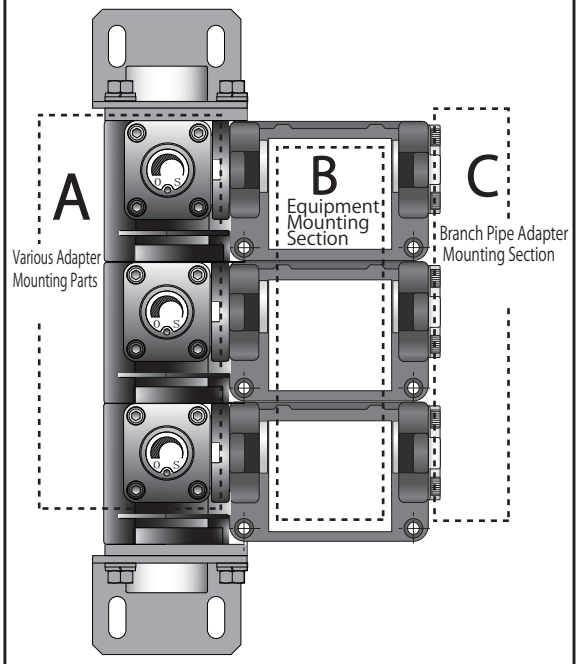

※If high-frequency stray currents in the equipment are expected, be sure to install a grounding plate.

C Branch Pipe Adapter





Material	SUS304 BsBM(Ni-plated)	SUS304
Size	Rc3/8	Rc3/8





Material	BsBM(Ni-plated)	SUS304
Size	Rc1/2	Rc1/2

Flow Path Pattern (Example)

※When a flow meter is installed, please ensure that the flow is from the branch pipe to the main pipe.
When a solenoid valve, RSV, or air cylinder valve is installed, design the flow direction from the main pipe to the branch pipe.

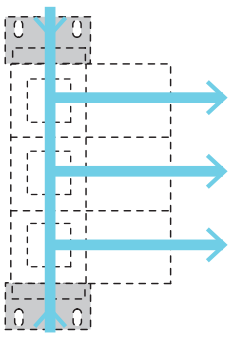

1. Standard Water Supply Pattern

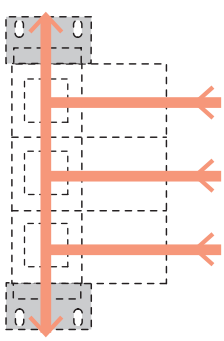

2.Standard Drain Pattern

World Manifold Specification Selection Sheet

Please fill in ① and ②.

Regal Joint Co., Ltd.
TEL : +81-42-756-7411
FAX : +81-42-752-2004

L type

①Please fill in the fields within the bold frame.

Request Date	Year _____ Month _____ Day _____
Company Name	
Contact Person	
Contact Information	
Fluid Used	
Quantity	unit(s)
Required Total Flow Rate	L/min
Supply Pressure	MPa
Please enter any special specifications here (e.g., cable length changes).	
Person in Charge	
Order No.	For Office Use Only
Control No.	

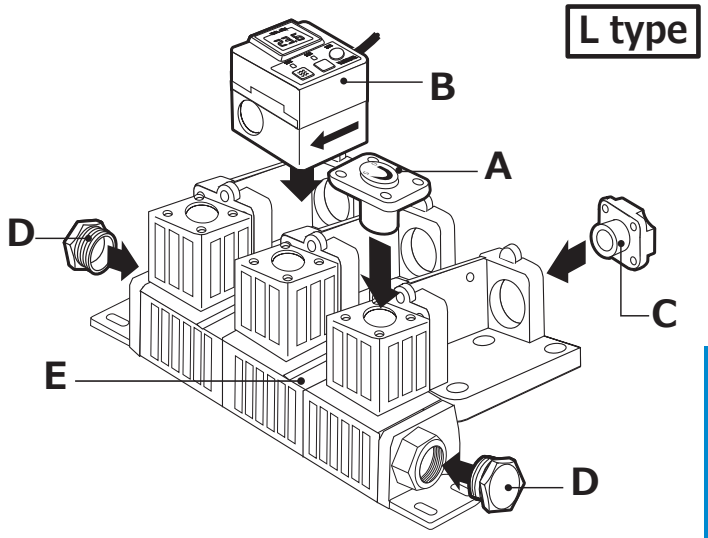

MANIFOLD

②Select the specifications for Parts A to D and the flow meter from each item, and complete the form according to the example.

Example

Please leave any unused blocks blank.

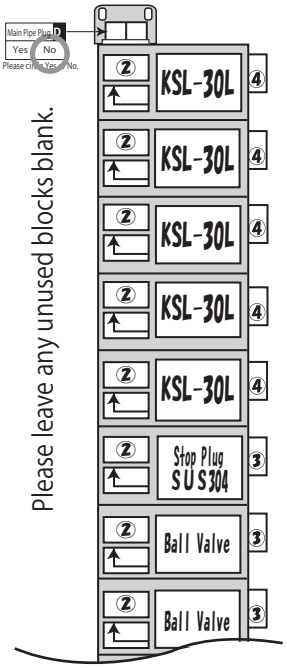

	KSL-L・LN	FS-SC	FS-AR	FS-N
Output	0～10V 4～20mA Pulse Output	0～10V 4～20mA	0～10V 1～5V 4～20mA Pulse Output	Pulse Output
Power Supply	DC 24V±10% DC 12V±5%	DC 24V±10% DC 12V±5%	DC 24V±10% DC 12V±5%	DC 24V±10% DC 12V±5%
Alarm Flow Rate	A B	A・B	A・B	
Alarm Temperature	A B	A・B		

↑ Option

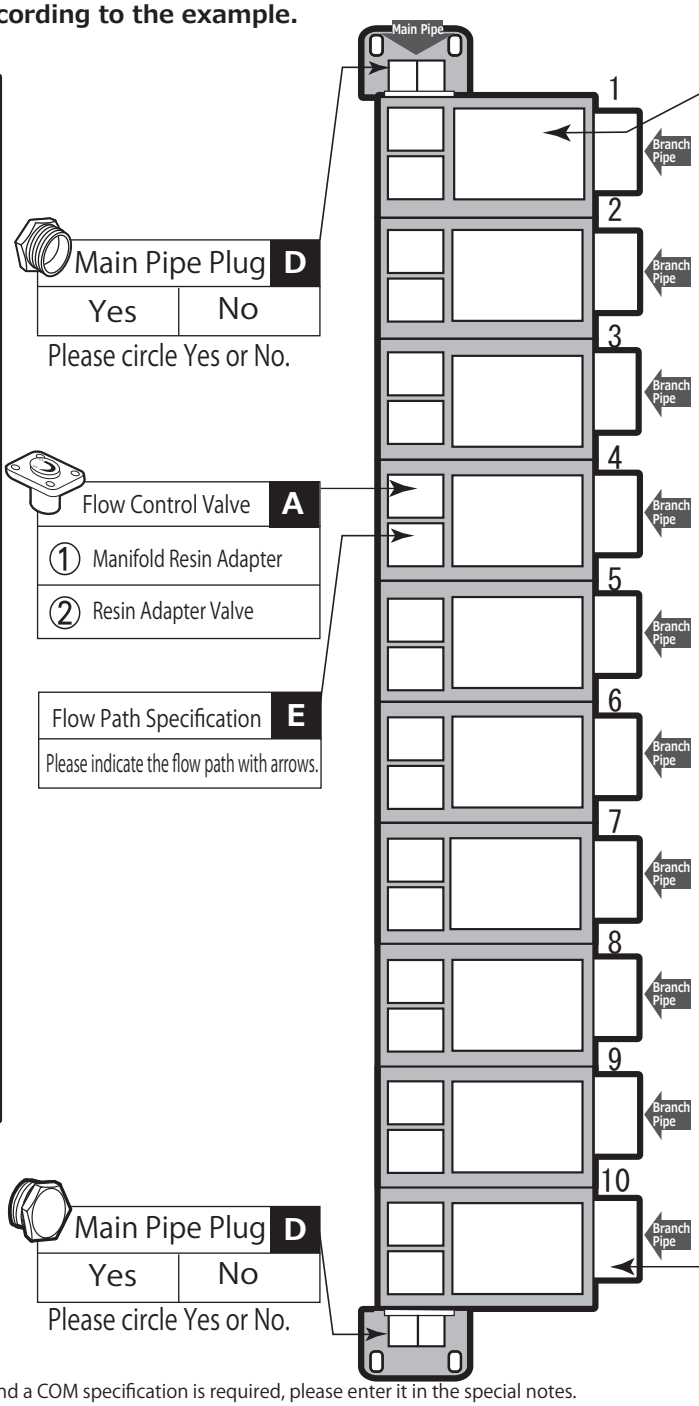

Main Pipe Plug D

Yes	No

Please circle Yes or No.

Flow Control Valve A

① Manifold Resin Adapter

② Resin Adapter Valve

Flow Path Specification E

Please indicate the flow path with arrows.

Main Pipe Plug D

Yes	No

Please circle Yes or No.

B Mounted Equipment

Only when flowing from the branch pipe to the main pipe	Flow Meter ※1	FS-3SC FS-10SC FS-30SC When the temperature alarm output (option) is provided FS-3SC-T FS-10SC-T FS-30SC-T
		FS-3AR FS-10AR FS-30AR
		FS-3N FS-10N FS-30N
		KSL-5L KSL-10L KSL-30L KSL-5LN KSL-10LN KSL-30LN
Bidirectional		Through Pipe SUS304
		Through Pipe BsBM (Niメッキ)
		Stop Plug SUS304
		Stop Plug BsBM (Niメッキ)
		Ball Valve
		Check Valve
Only applicable when the flow is from the main pipe to the branch pipe.		Solenoid Valve NC (Normally Closed / Energized Open)
		Solenoid Valve NO (Normally Open / Energized Closed)
		RSV NC (Normally Closed / Energized Open)
		RSV NO (Normally Open / Energized Closed)
		Air Cylinder Valve

※1 When installing a sensor, select the required specifications from the table below and circle the applicable option.
(The O-ring material is fluororubber.)

	KSL-L・LN	FS-SC	FS-AR	FS-N
Output	0～10V 4～20mA Pulse Output	0～10V 4～20mA	0～10V 1～5V 4～20mA Pulse Output	Pulse Output
Power Supply	DC 24V±10% DC 12V±5%	DC 24V±10% DC 12V±5%	DC 24V±10% DC 12V±5%	DC 24V±10% DC 12V±5%
Alarm Flow Rate	A・B	A・B		
Alarm Temperature	A・B	A・B		

↑ Option

C Branch Pipe Adapter

① BsBM (Ni Plating)	Rc3/8
② SUS	Rc3/8
③ BsBM (Ni Plating)	Rc1/2
④ SUS	Rc1/2

※ If the mounted product is KSL-LN and a COM specification is required, please enter it in the special notes.
※ Please note that the shape and specifications are subject to change without notice for performance improvement.
※ Please feel free to contact our sales department if you have any questions regarding delivery time, price, specifications, or other matters.

World Manifold Specification Selection Sheet Please fill in ① and ②.

Regal Joint Co., Ltd.
TEL : +81-42-756-7411
FAX : +81-42-752-2004

MANIFOLD

R type

①Please fill in the fields within the bold frame.

Request Date	Year _____ Month _____ Day _____
Company Name	
Contact Person	
Contact Information	
Fluid Used	
Quantity	
Required Total Flow Rate	
Supply Pressure	
Please enter any special specifications here (e.g., cable length changes).	
Person in Charge	
Order No.	
Control No.	

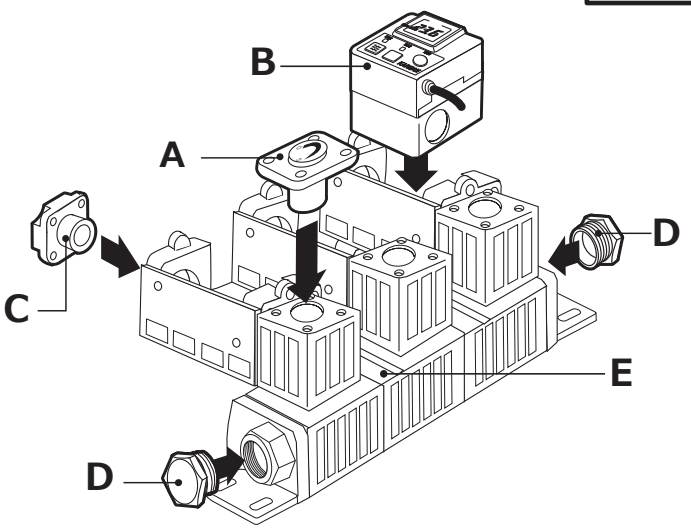

②Select the specifications for Parts A to D and the flow meter from each item, and complete the form according to the example.



B Mounted Equipment

Flow Meter ※1	FS-3SC FS-10SC FS-30SC When the temperature alarm output (option) is provided FS-3SC-T FS-10SC-T FS-30SC-T	Only when flowing from the branch pipe to the main pipe
	FS-3AR FS-10AR FS-30AR	
	FS-3N FS-10N FS-30N	
	KSL-5L KSL-10L KSL-30L KSL-5LN KSL-10LN KSL-30LN	
Bidirectional	Through Pipe SUS304	
	Through Pipe BsBM (Niメッキ)	
	Stop Plug SUS304	
	Stop Plug BsBM (Niメッキ)	
	Ball Valve	
	Check Valve	
Only applicable when the flow is from the main pipe to the branch pipe.	Solenoid Valve NC (Normally Closed / Energized Open)	
	Solenoid Valve NO (Normally Open / Energized Closed)	
	RSV NC (Normally Closed / Energized Open)	
	RSV NO (Normally Open / Energized Closed)	
	Air Cylinder Valve	

※1 When installing a sensor, select the required specifications from the table below and circle the applicable option.
(The O-ring material is fluororubber.)

		KSL- L・LN	FS-SC	FS-AR	FS-N
Output		0～10V 4～20mA Pulse Output	0～10V 4～20mA	0～10V 1～5V 4～20mA	
Power Supply		DC 24V±10% DC 12V±5%	DC 24V±10% DC 12V±5%	DC 24V±10% DC 12V±5%	DC 24V±10% DC 12V±5%
Alarm	Flow Rate	A・B	Flow Rate A・B		
	Temperature	A・B	Temperature A・B		

↑ Option



C Branch Pipe Adapter

① BsBM (Ni Plating)	Rc3/8
② SUS	Rc3/8
③ BsBM (Ni Plating)	Rc1/2
④ SUS	Rc1/2

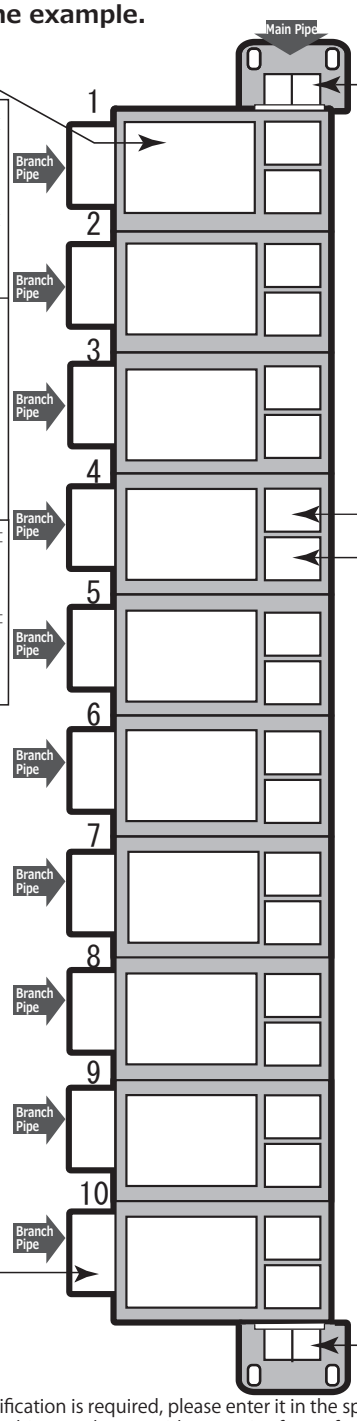

D Main Pipe Plug

Yes	No

Please circle Yes or No.

A Flow Control Valve

① Manifold Resin Adapter

② Resin Adapter Valve

E Flow Path Specification

Please indicate the flow path with arrows.

D Main Pipe Plug

Yes	No

Please circle Yes or No.

Example

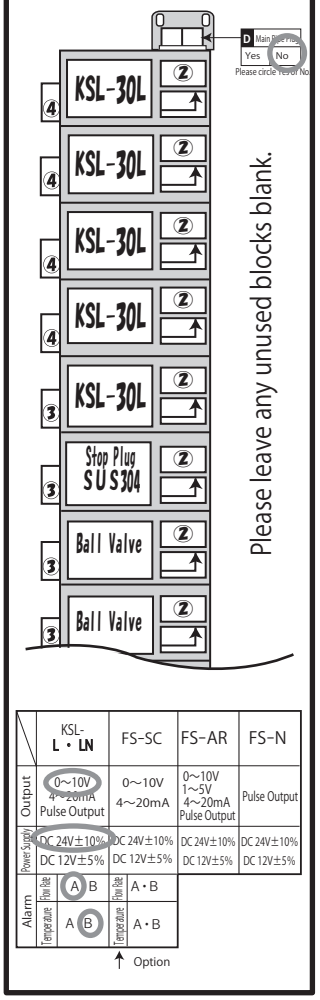

		KSL- L・LN	FS-SC	FS-AR	FS-N
Output		0～10V 4～20mA Pulse Output	0～10V 4～20mA	0～10V 1～5V 4～20mA Pulse Output	Pulse Output
Power Supply		DC 24V±10% DC 12V±5%	DC 24V±10% DC 12V±5%	DC 24V±10% DC 12V±5%	DC 24V±10% DC 12V±5%
Alarm	Flow Rate	A B	Flow Rate A・B		
	Temperature	A B	Temperature A・B		

↑ Option

※ If the mounted product is KSL-LN and a COM specification is required, please enter it in the special notes.
※ Please note that the shape and specifications are subject to change without notice for performance improvement.
※ Please feel free to contact our sales department if you have any questions regarding delivery time, price, specifications, or other matters.